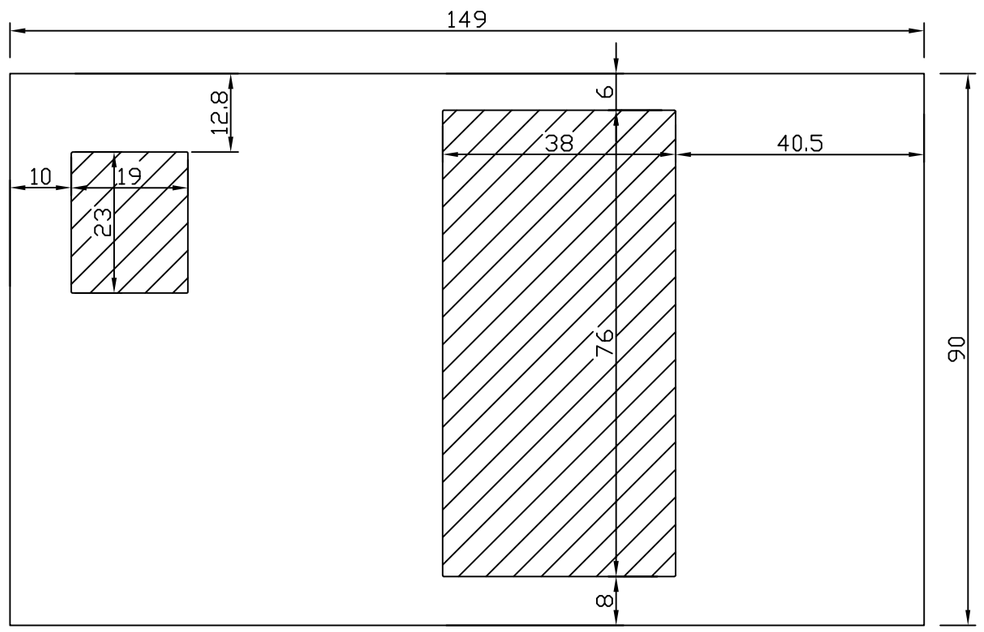

面板1#：一件

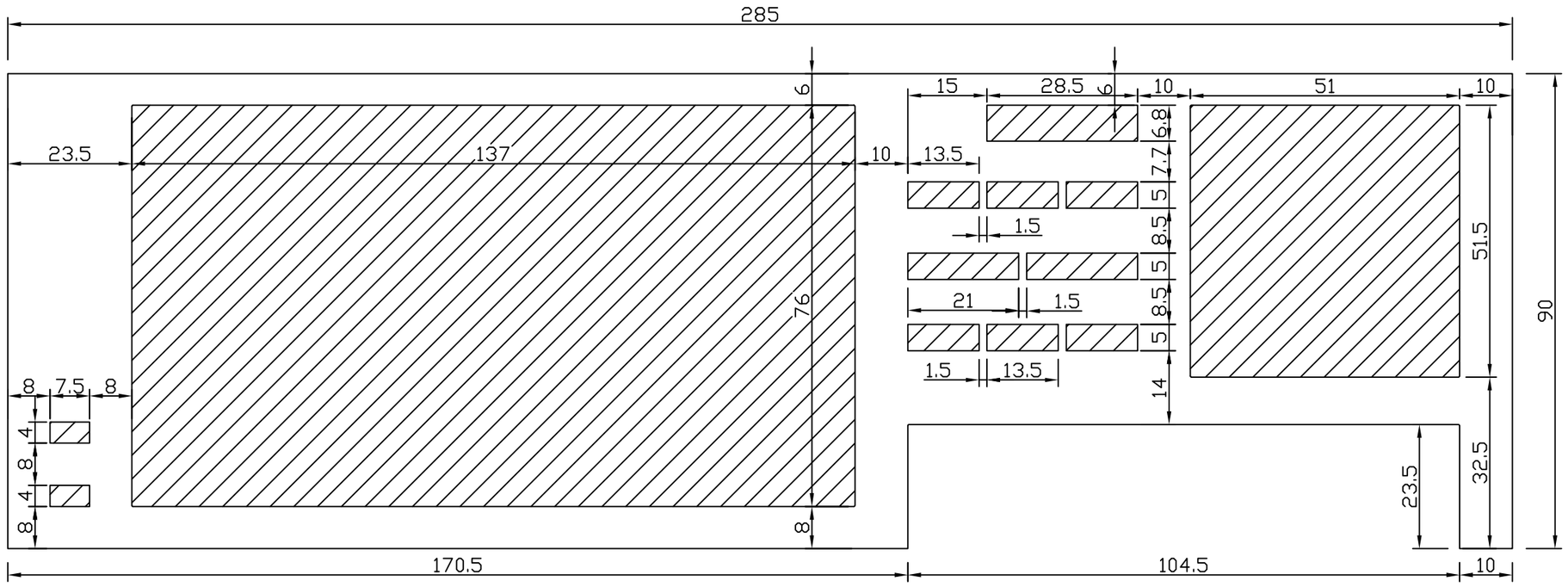

面板2#：一件

说明：面板1＃件采用0.9mm厚拉丝不锈钢开料切割，外廓四周做3mm宽折边；面板2＃采用3mm厚拉丝不锈钢开料切割。本图所示均以拉丝面为正面，斜线处为需要开孔的位置。开料加工精度要求（容许偏差）：开孔-0.1mm，外廓+0.2mm。大于28.5*6.8mm尺寸的开孔内角做半径0.2mm的圆角。开料及孔边缘要求平滑无毛刺。所有拉丝纹纹路要求统一为水平横向纹。

板材开料图之一